TheGoodGarden



# Istruzioni di montaggio

## Giardiniera Fioriera in legno da esterno GardenBox a terra large color castagno 81 x 64 x 40 cm

Instrucciones de montaje · Jardinera de madera para exterior GardenBox sobre suelo grande color castaño 81 x 64 x 40 cm

Instructions de montage · Jardinière d'extérieur en bois GardenBox au sol grande taille coloris marron 81 x 64 x 40 cm

Montageanleitung · Gardener Outdoor-Pflanzkasten aus Holz GardenBox auf dem Boden groß kastanienfarben 81 x 64 x 40 cm

| | | |
|---|---|---|
| 1x | A | 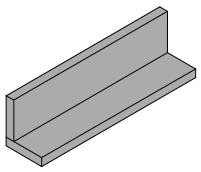 |
| 1x | B | 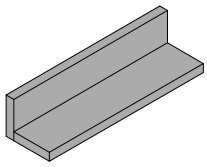 |
| 1x | C | 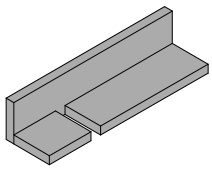 |
| 1x | D | 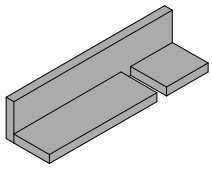 |
| 8x | E |  |

| | | | |
|---|---|---|---|
| 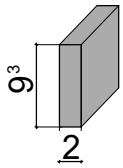 | 7x | F | 58 cm |
| 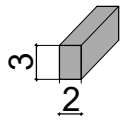 | 1x | G | 75,5 cm |
| 2x | H | 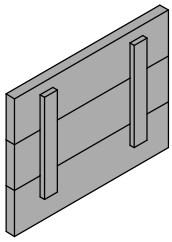 | |
| 2x | I | 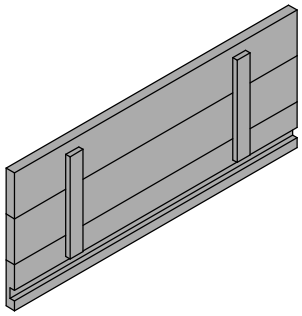 | |

VA




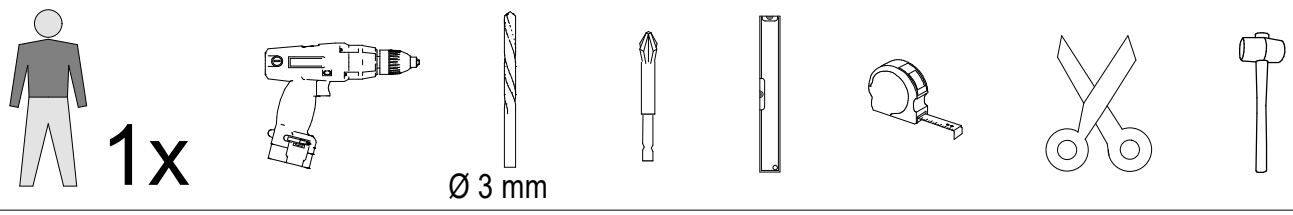

1

Ø 3 mm

8x VA

1x

A

1x

B

8x

E

B

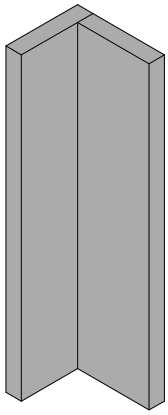

A

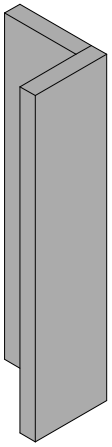

Ø 3 mm

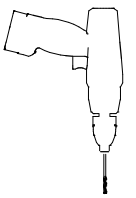

55 mm

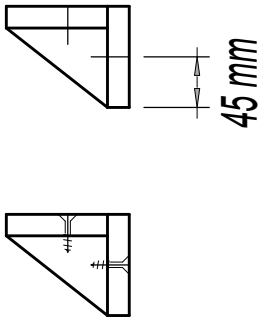




B

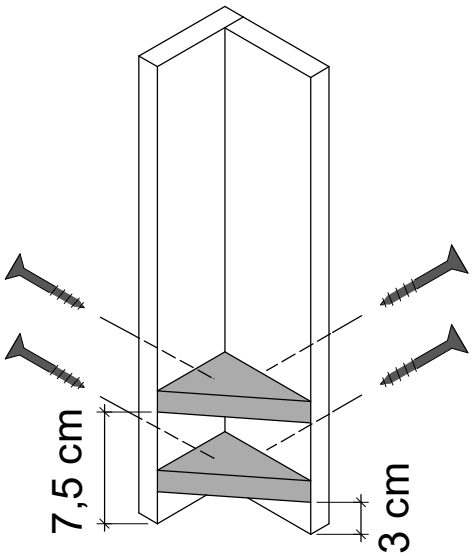


A

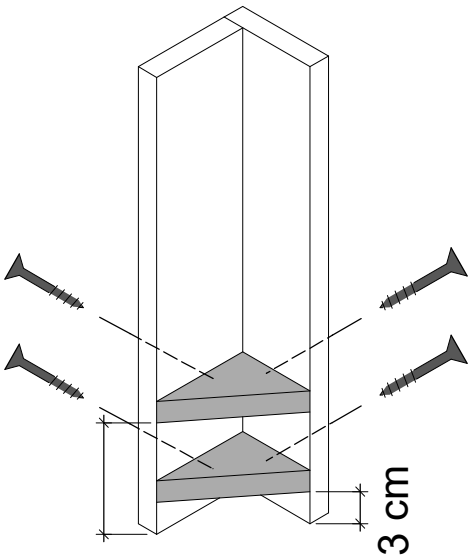

2

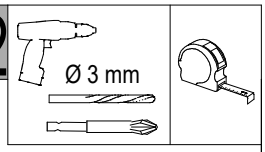


8x VA

1x

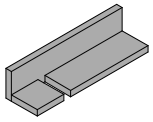

C

1x

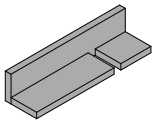

D

8x



E

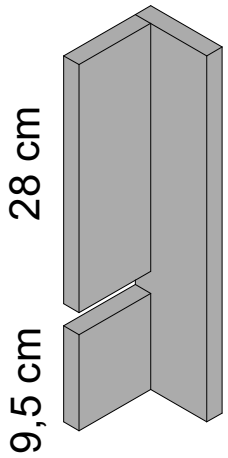


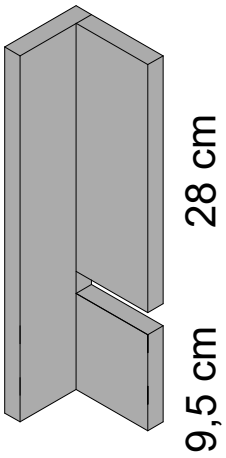


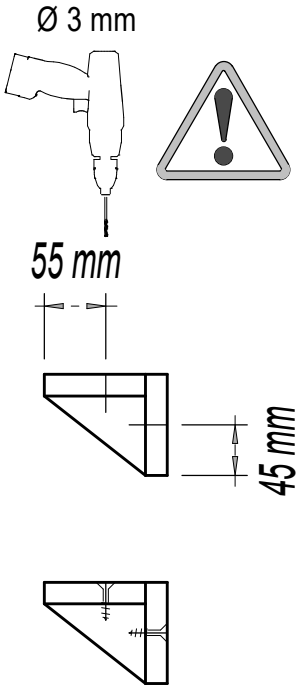


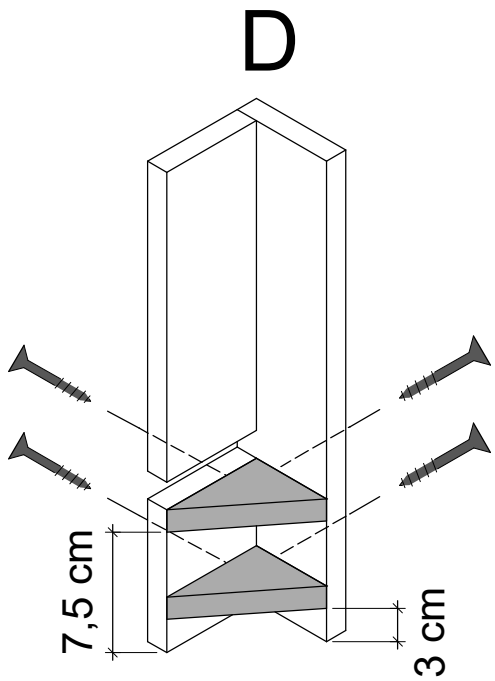


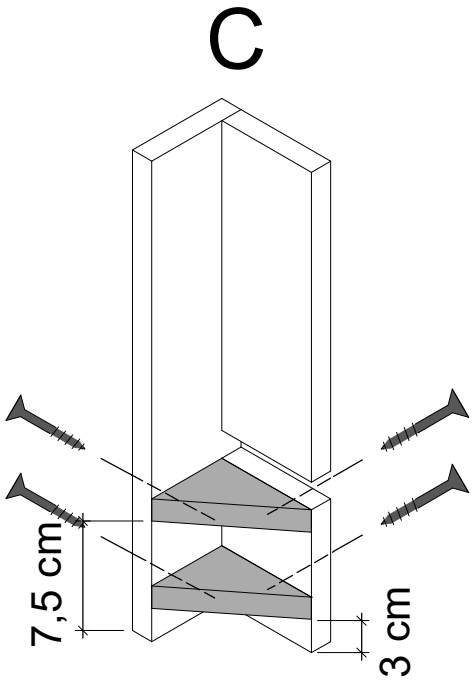

3

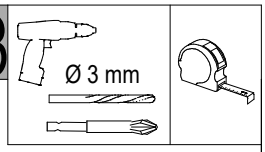


3x VA

1x

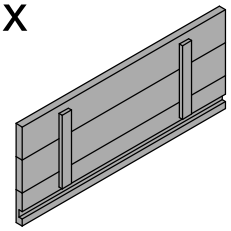

I

B

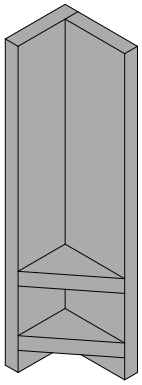

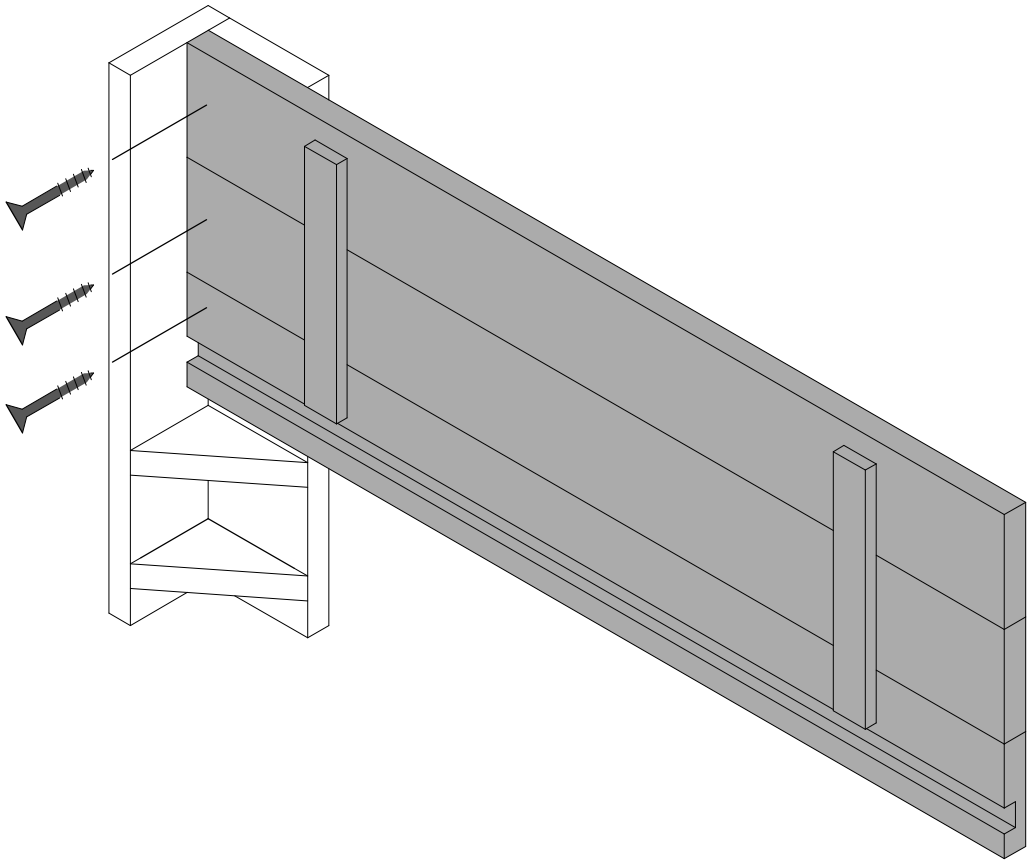

4

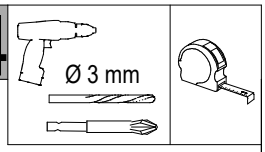


3x VA

1x

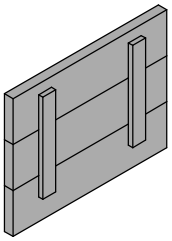

H

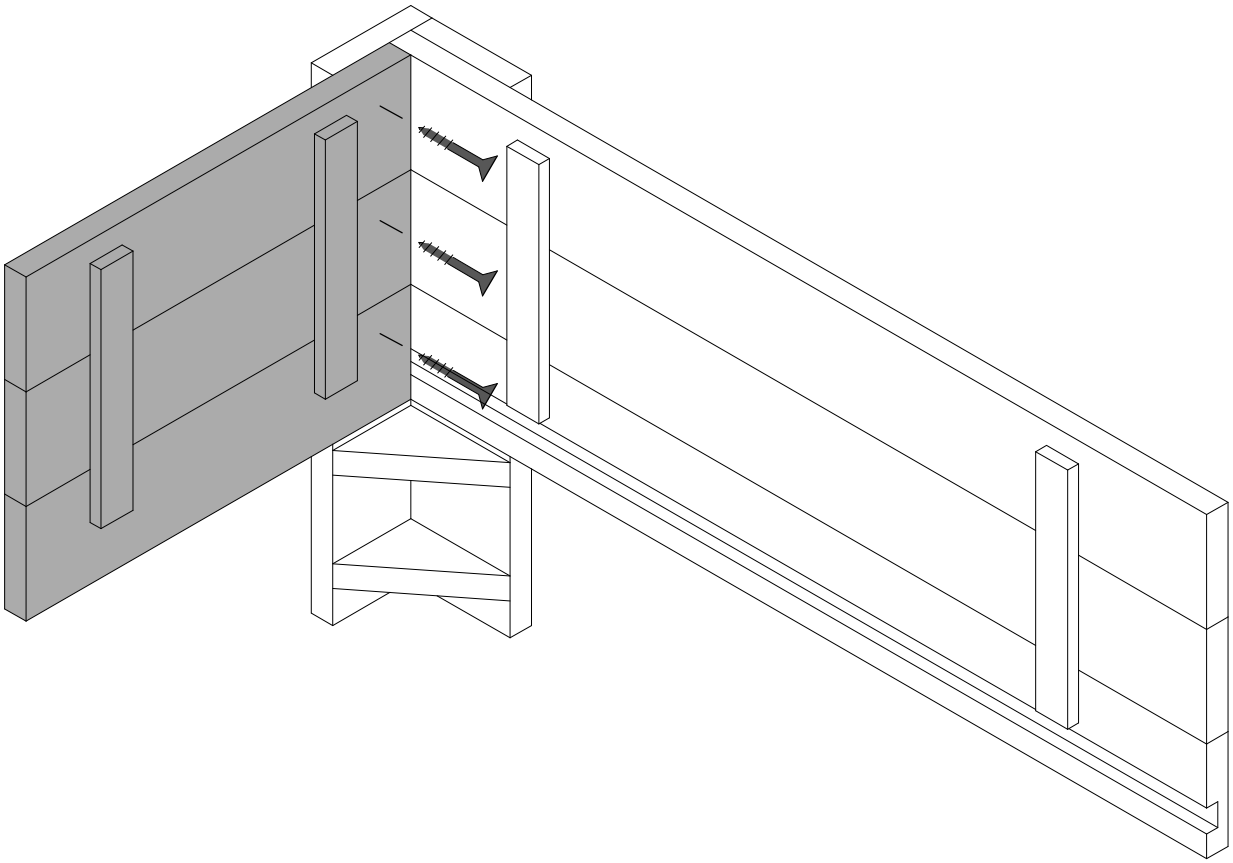

5

1x

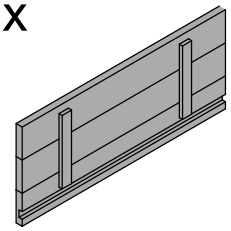

I

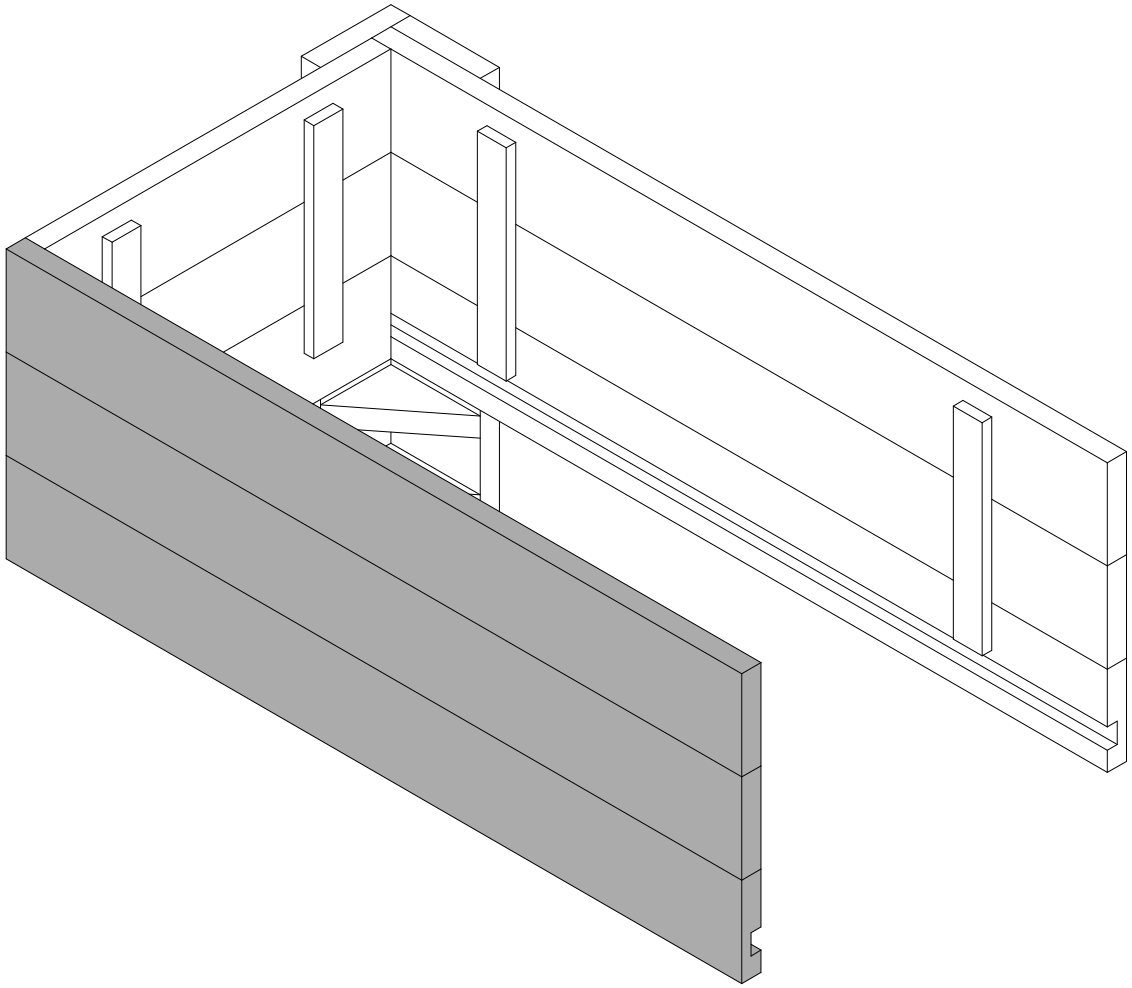

6

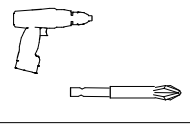

6x VA

D

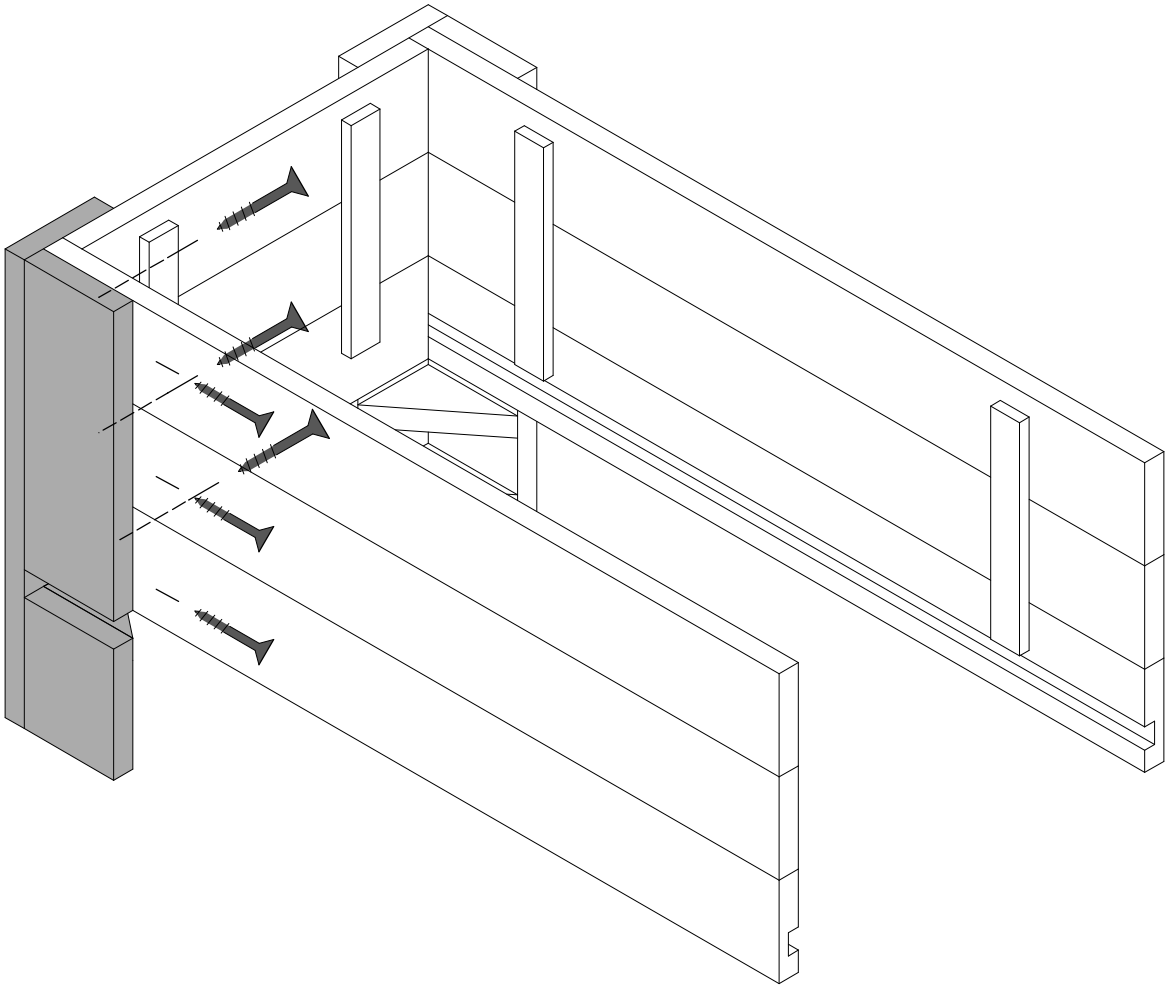

7

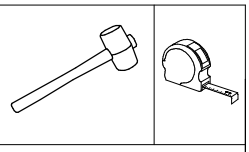

7x F

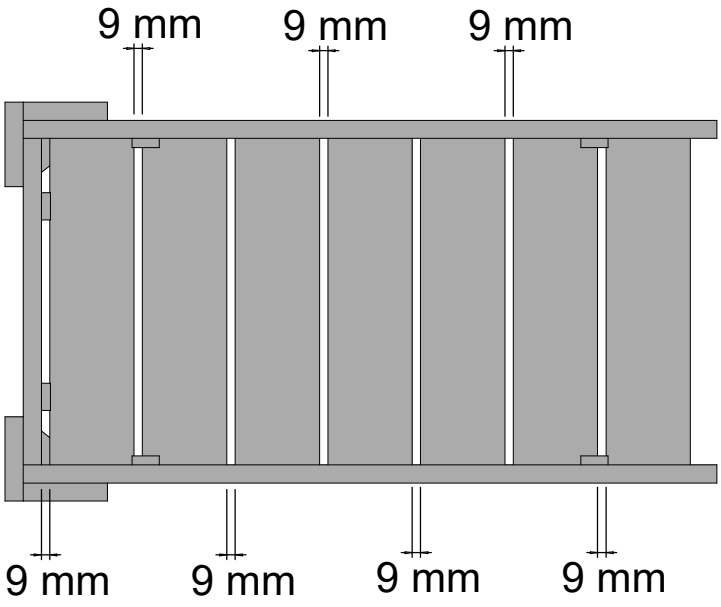


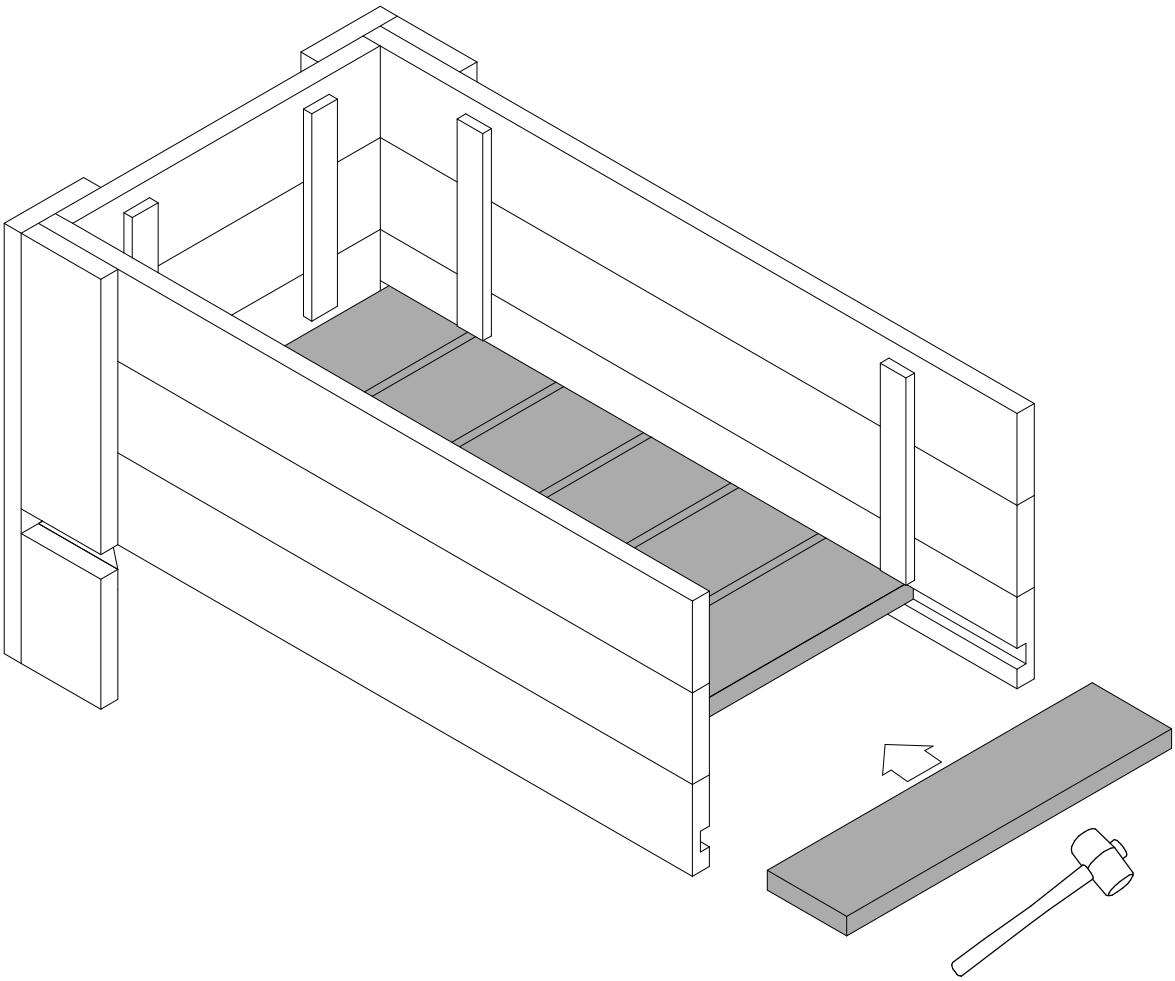

8

1x

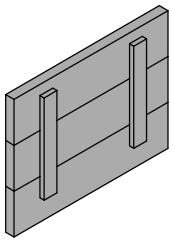

H

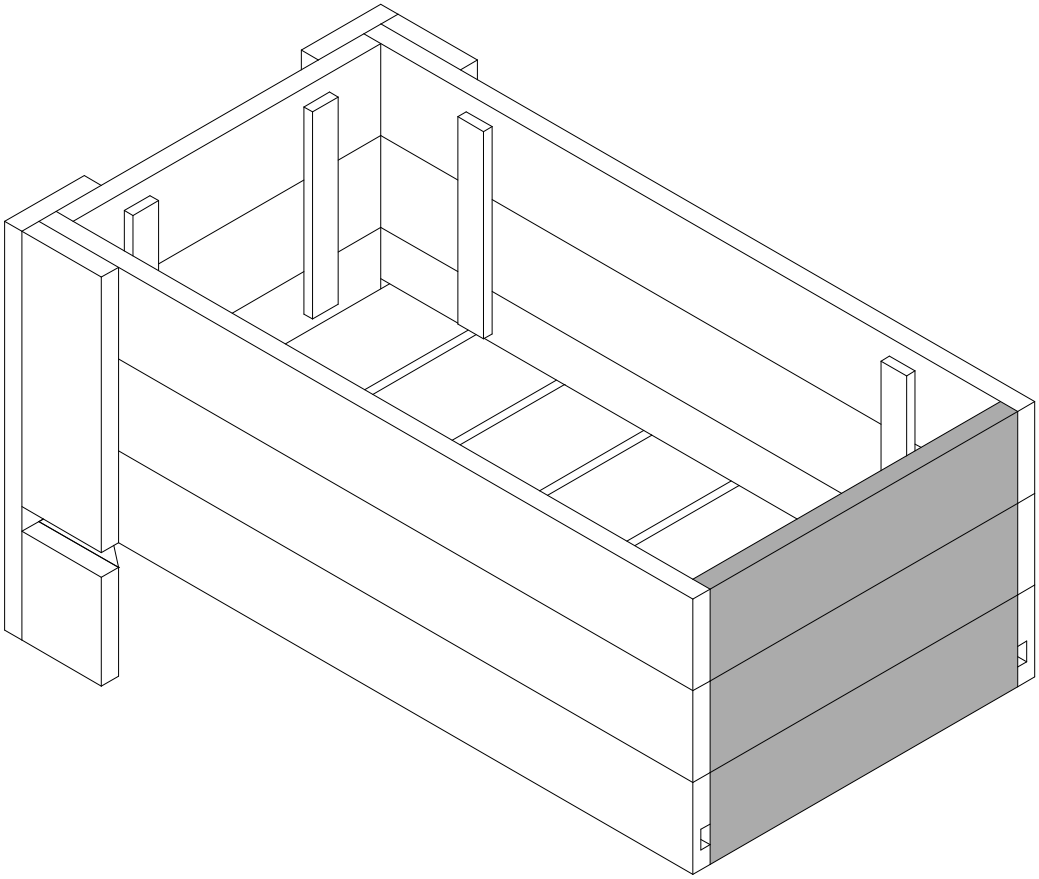

9

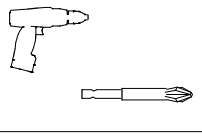

12x 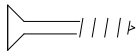 VA

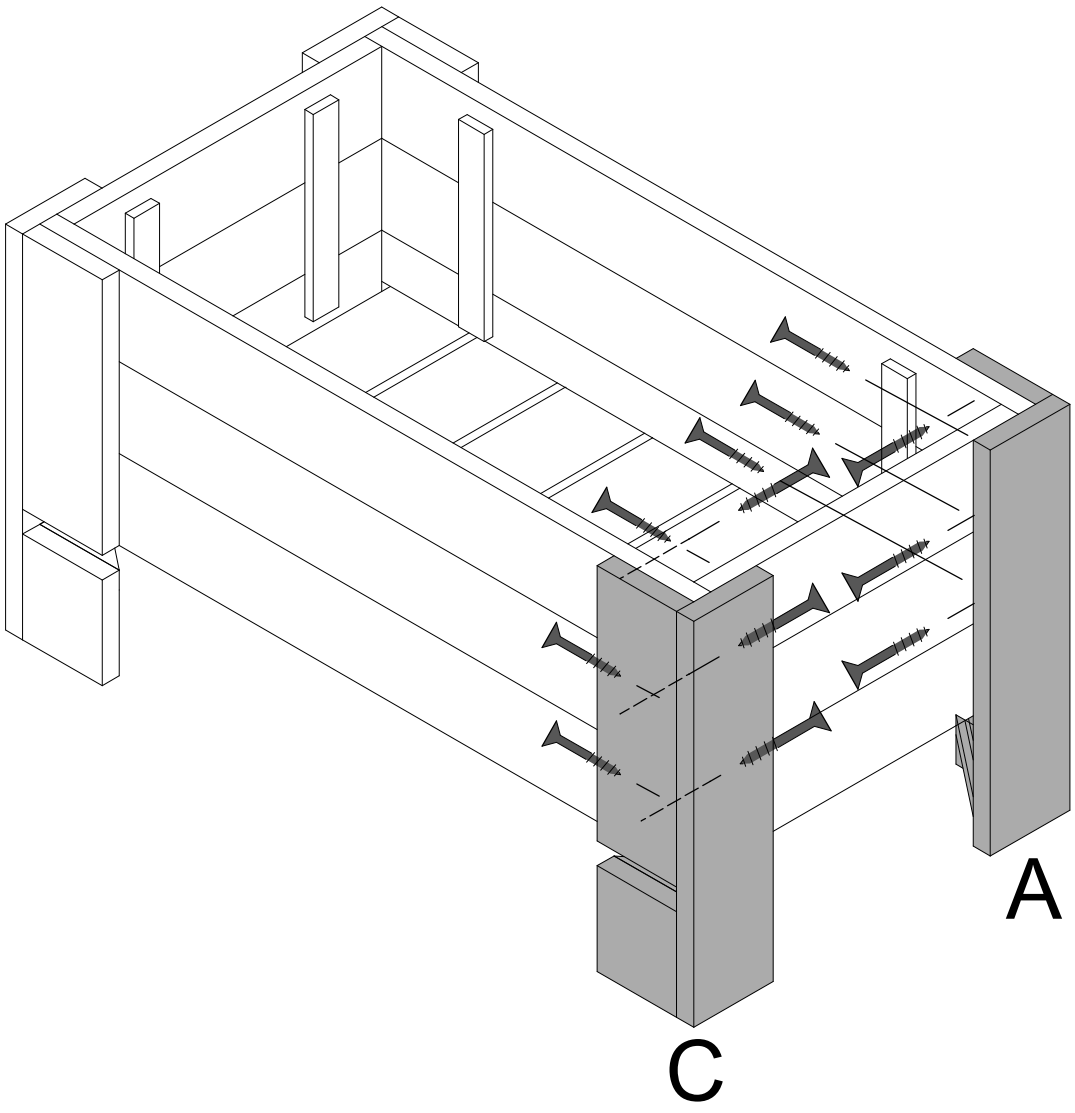

10

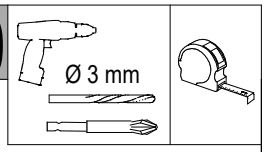


12x VA

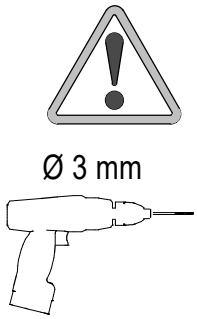


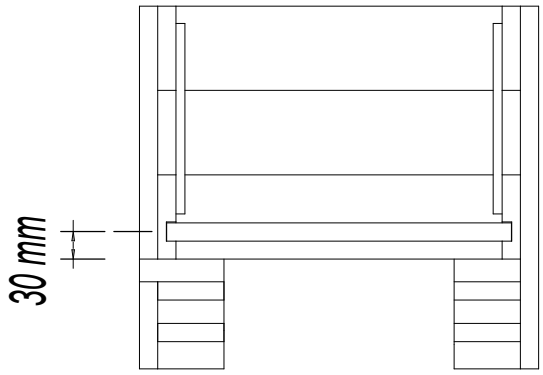


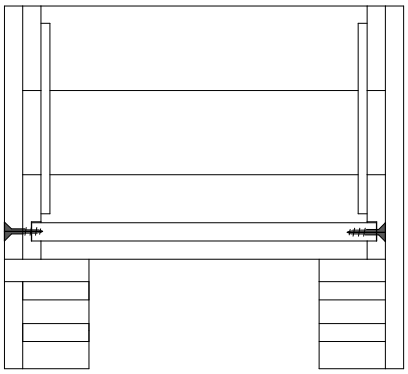

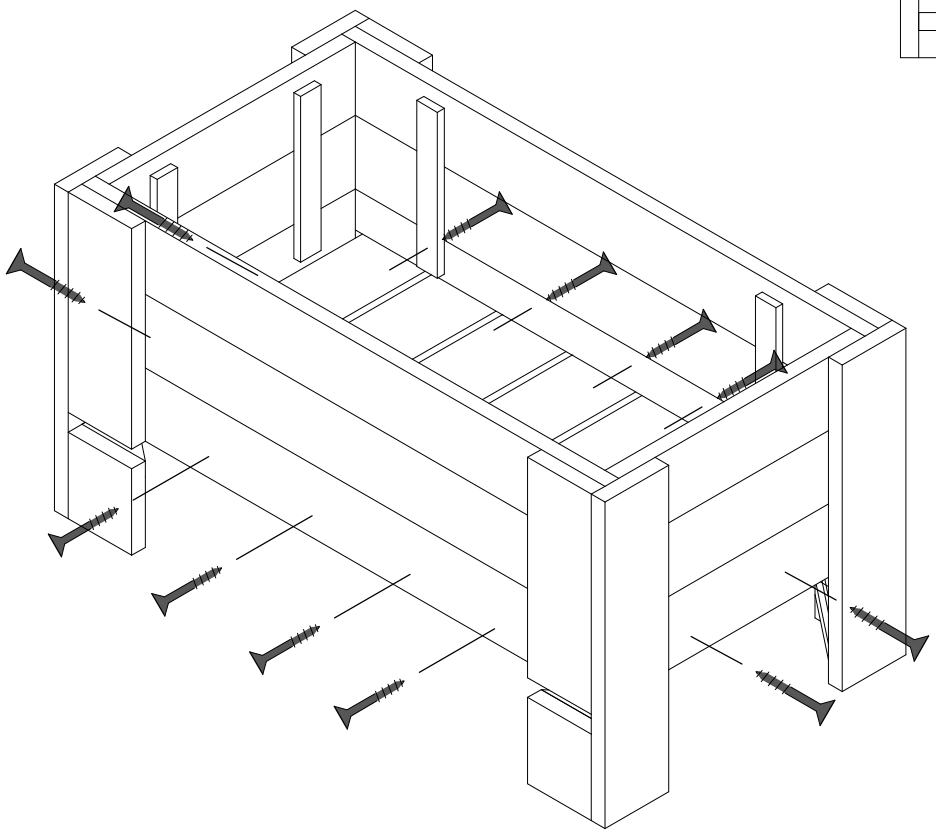

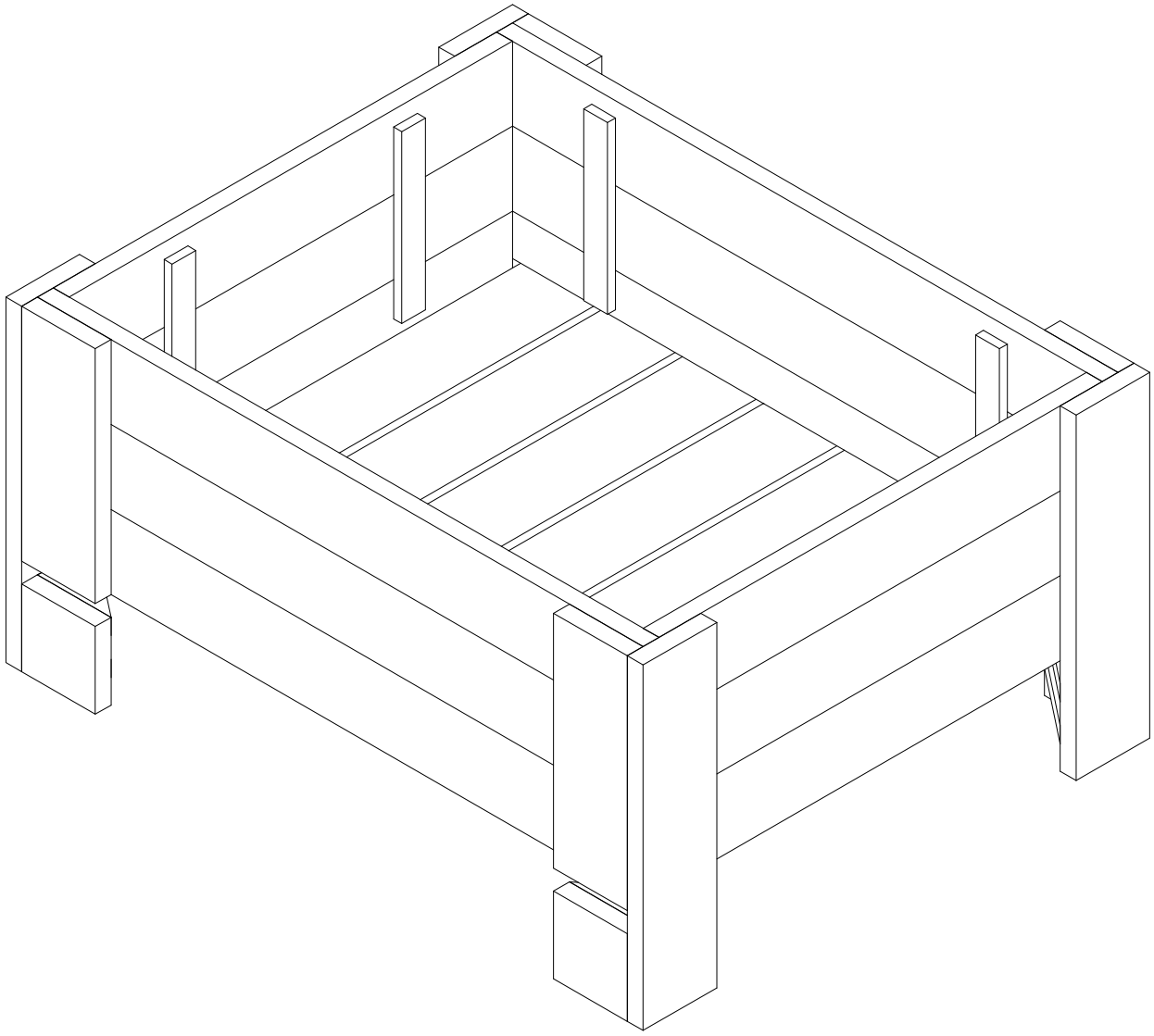



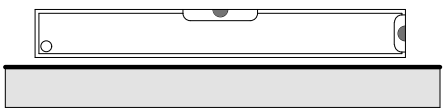

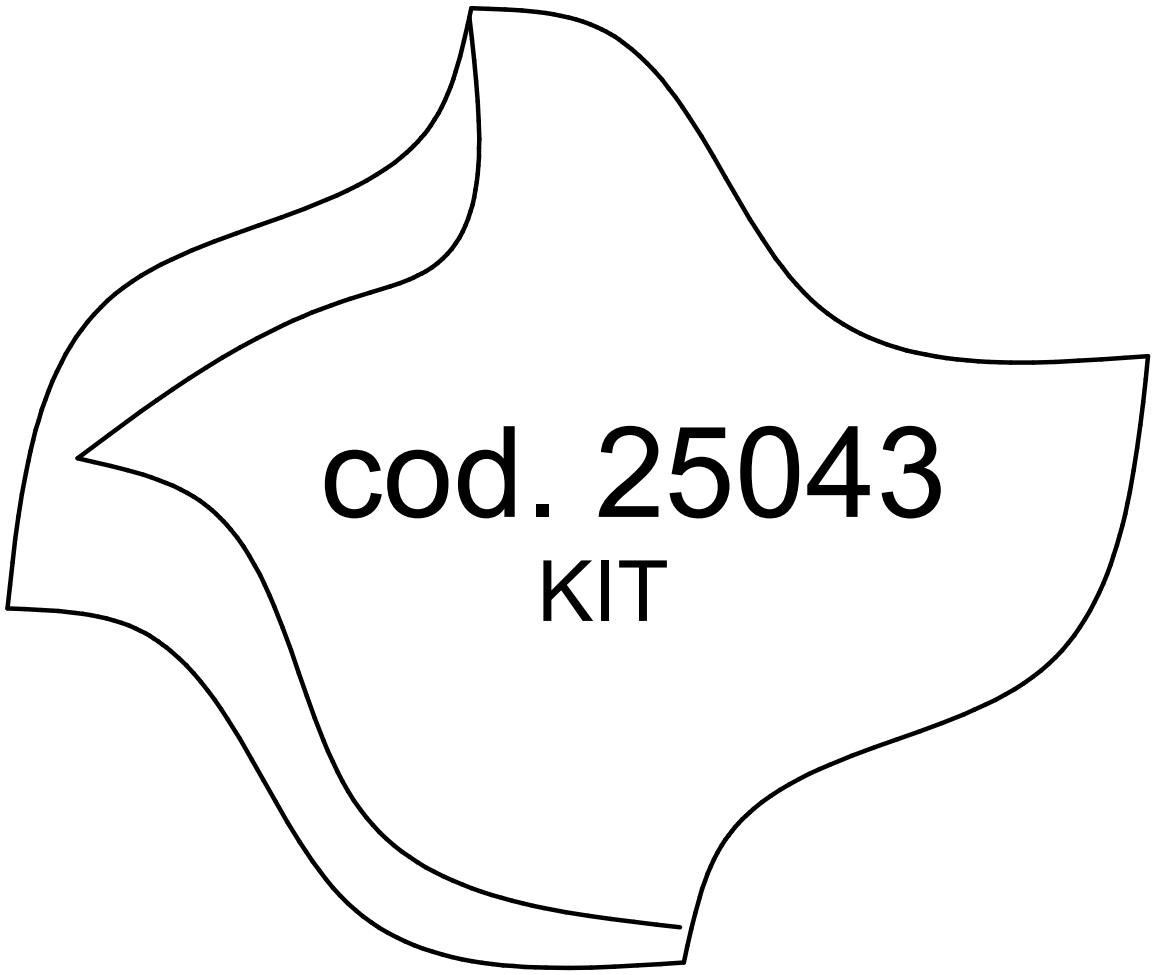
cod. 25043
KIT

A

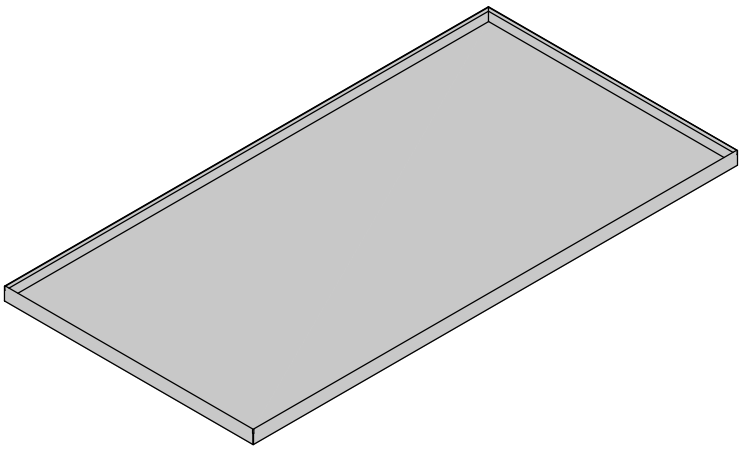

1x

VA

Ø 3,5x20 mm



4 x

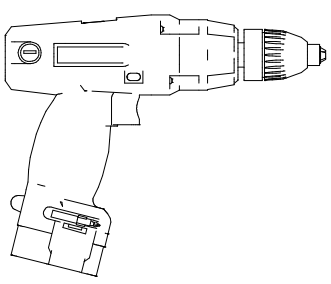



Ø 3 mm



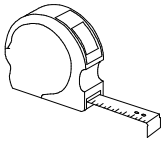

1

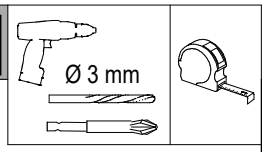


4x VA

1x G

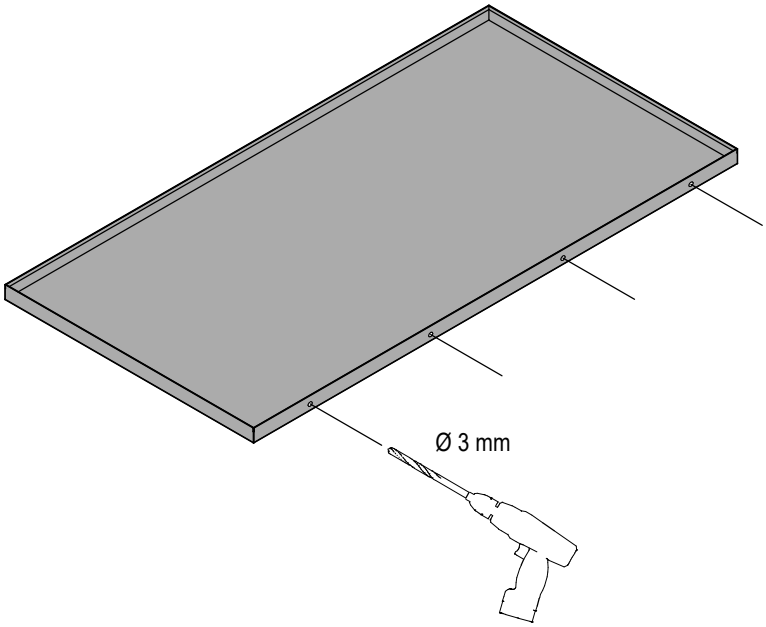


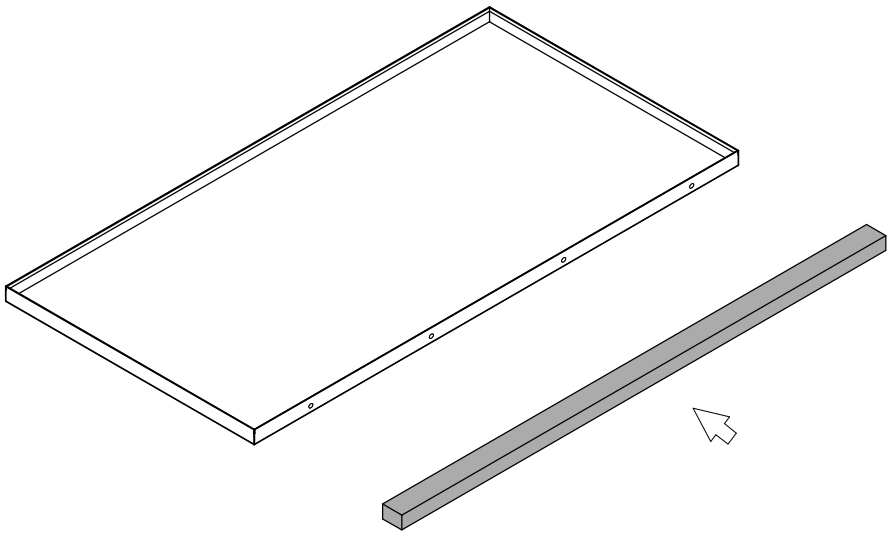

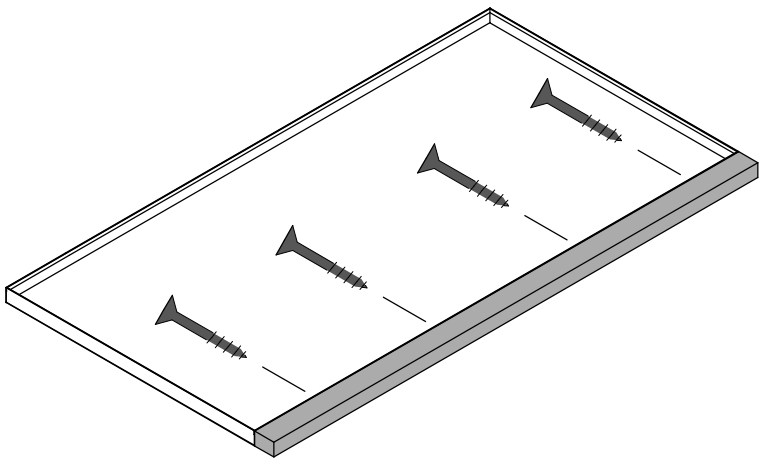

2

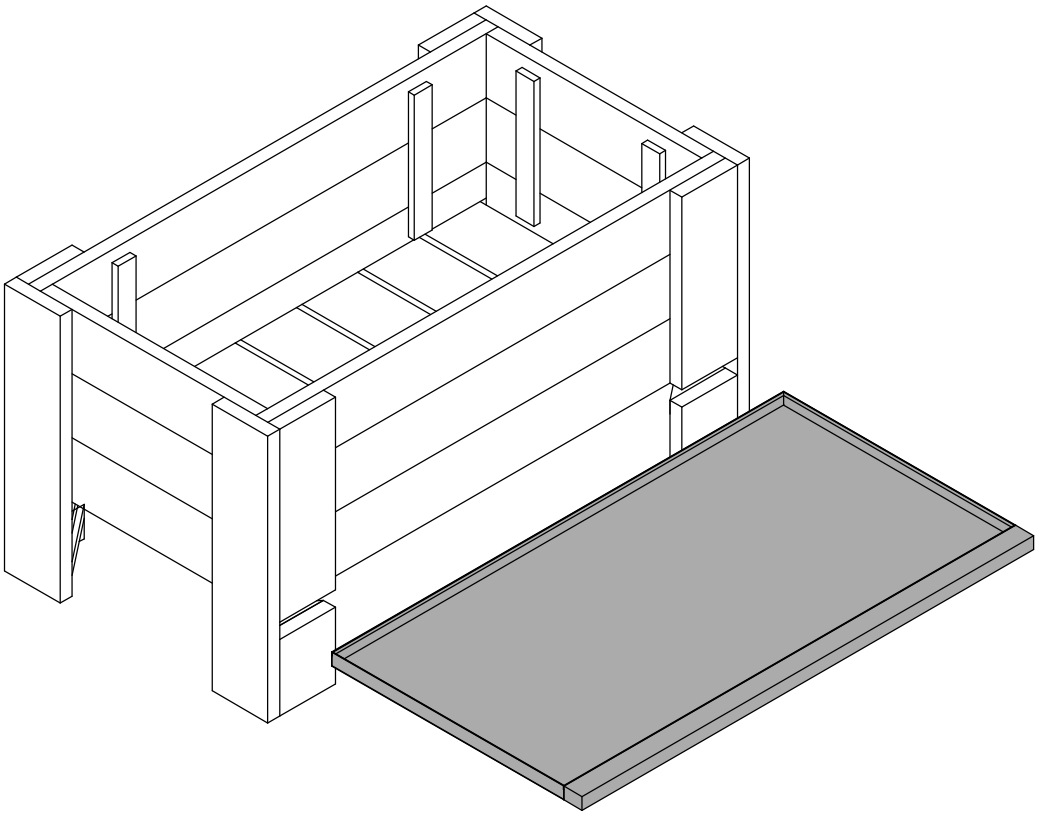

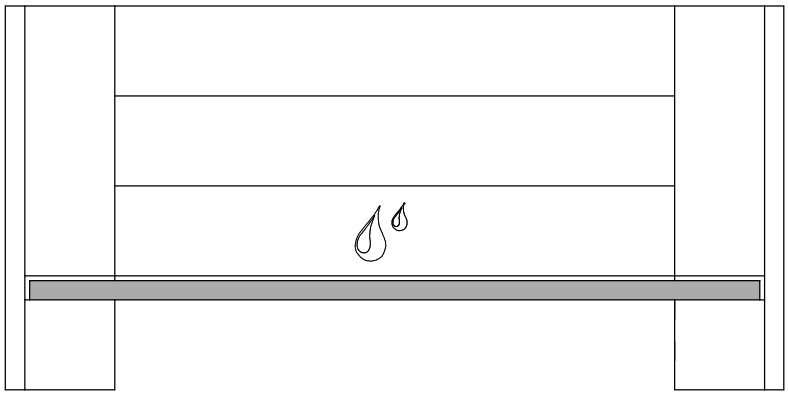

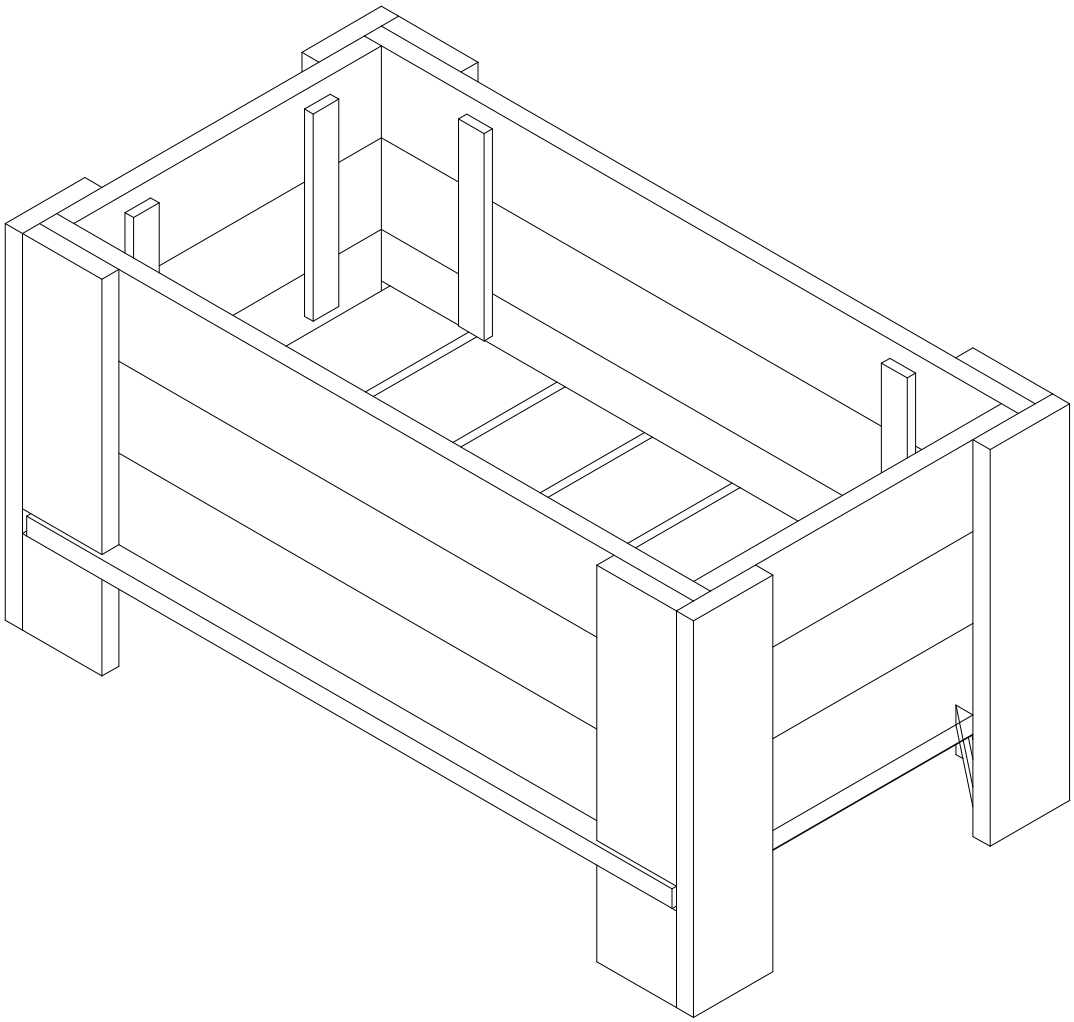

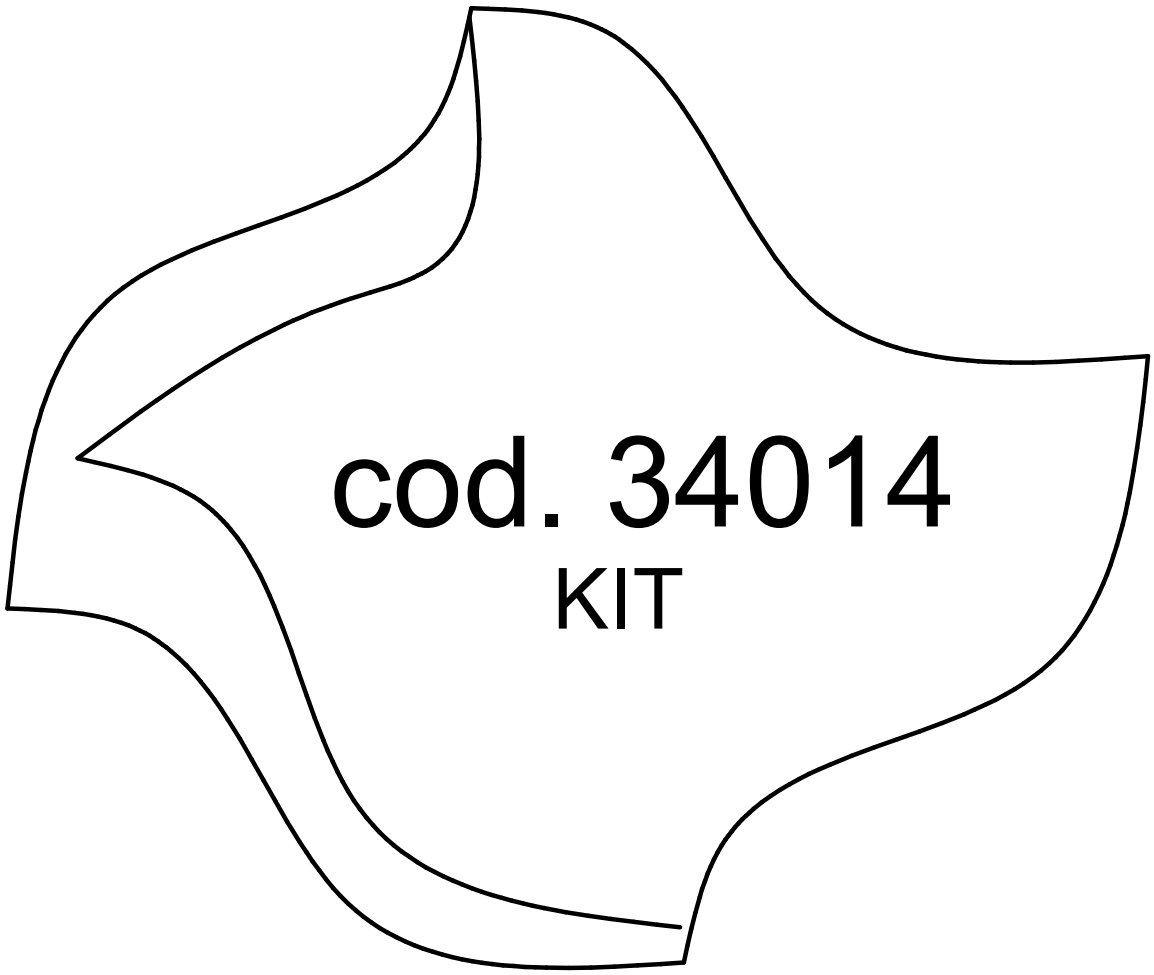
cod. 34014
KIT

A

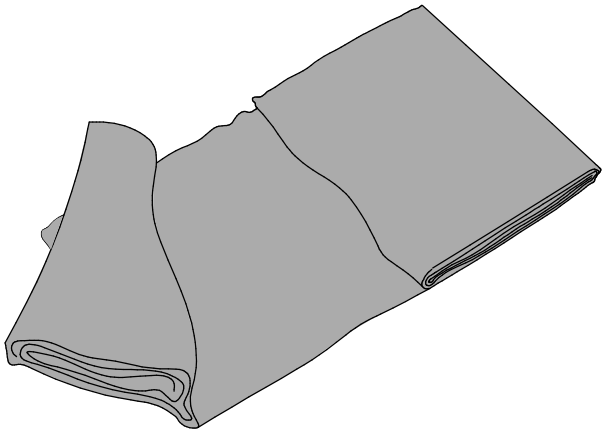

1x

1

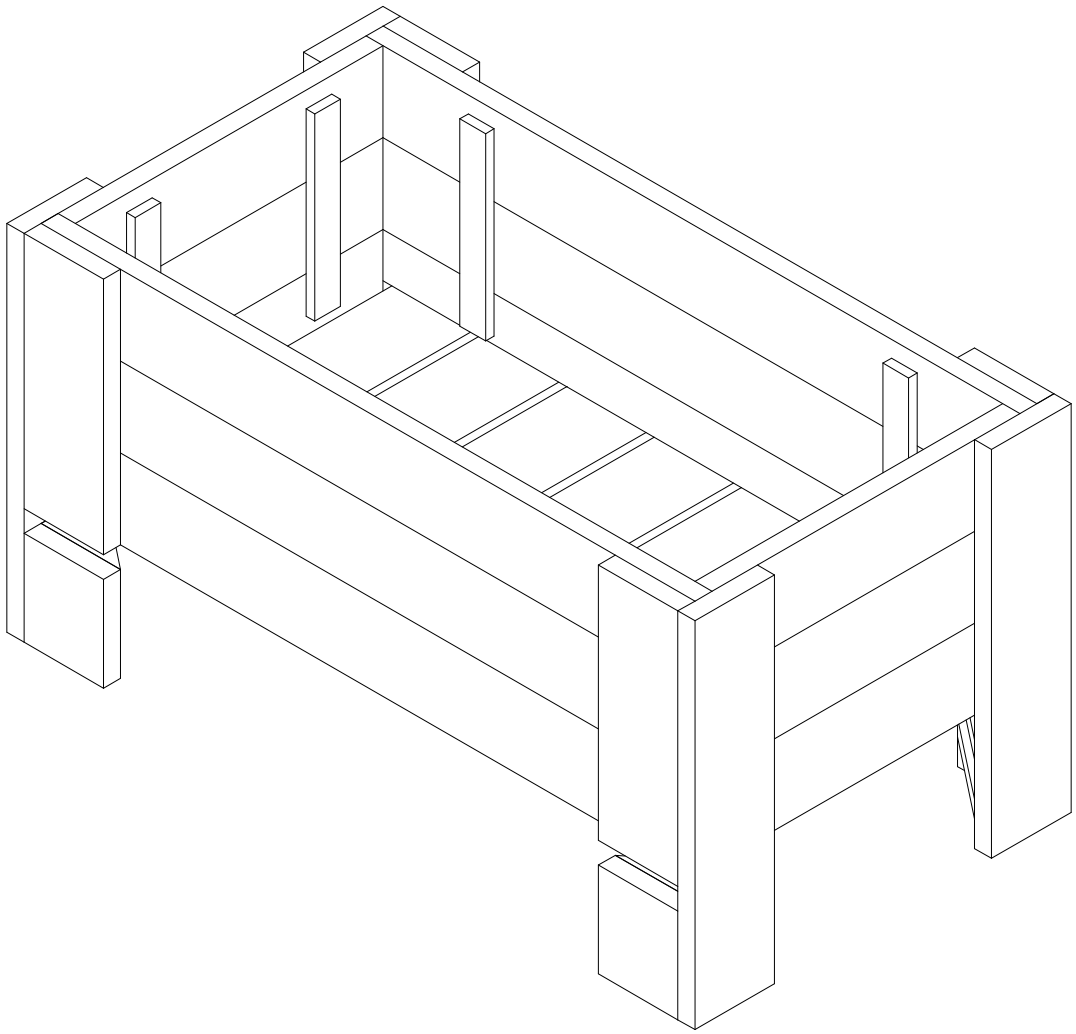

2

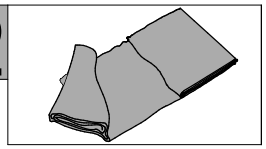

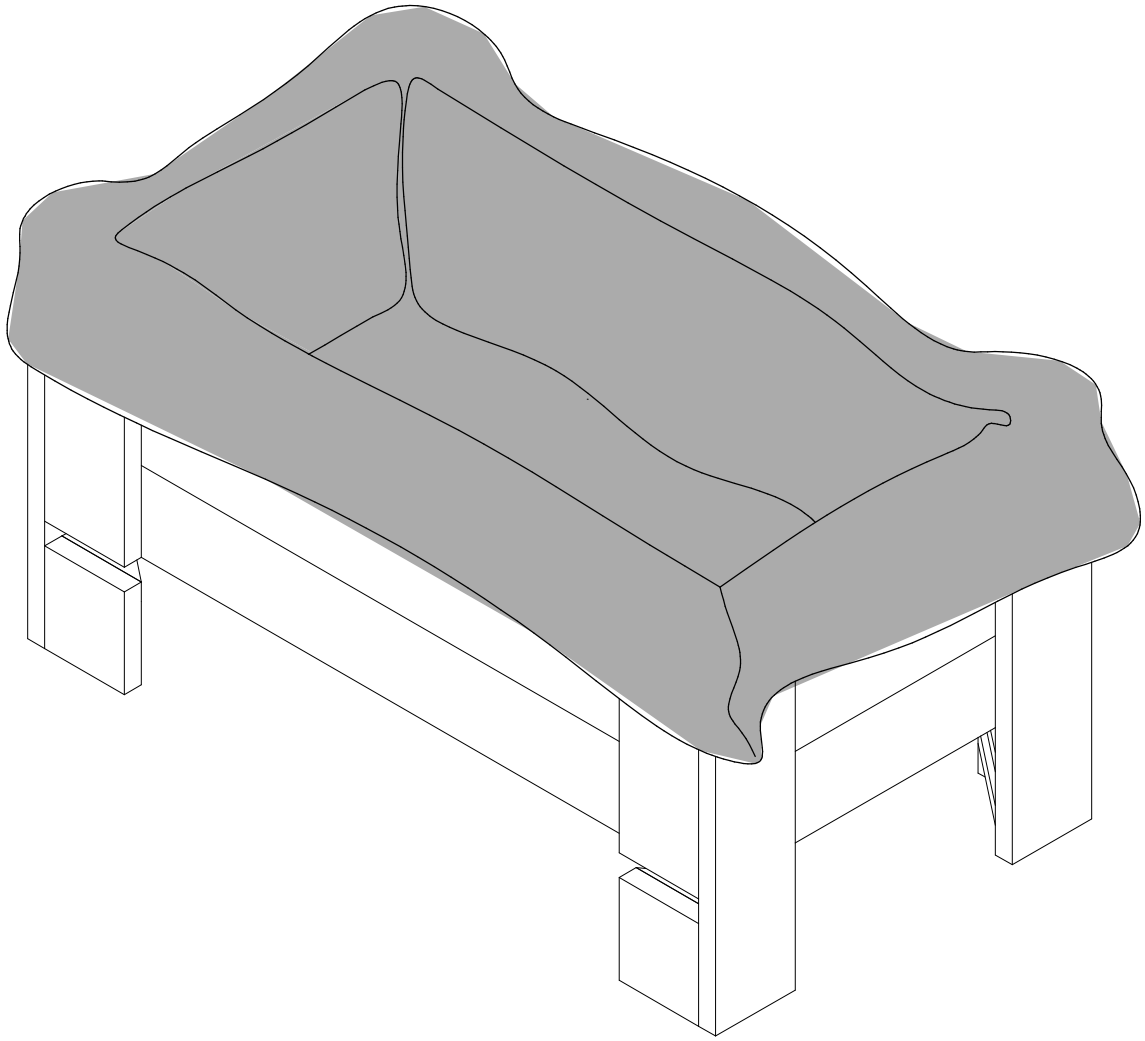

3

| lt | kg |
|---|---|
| 92 | 120 |

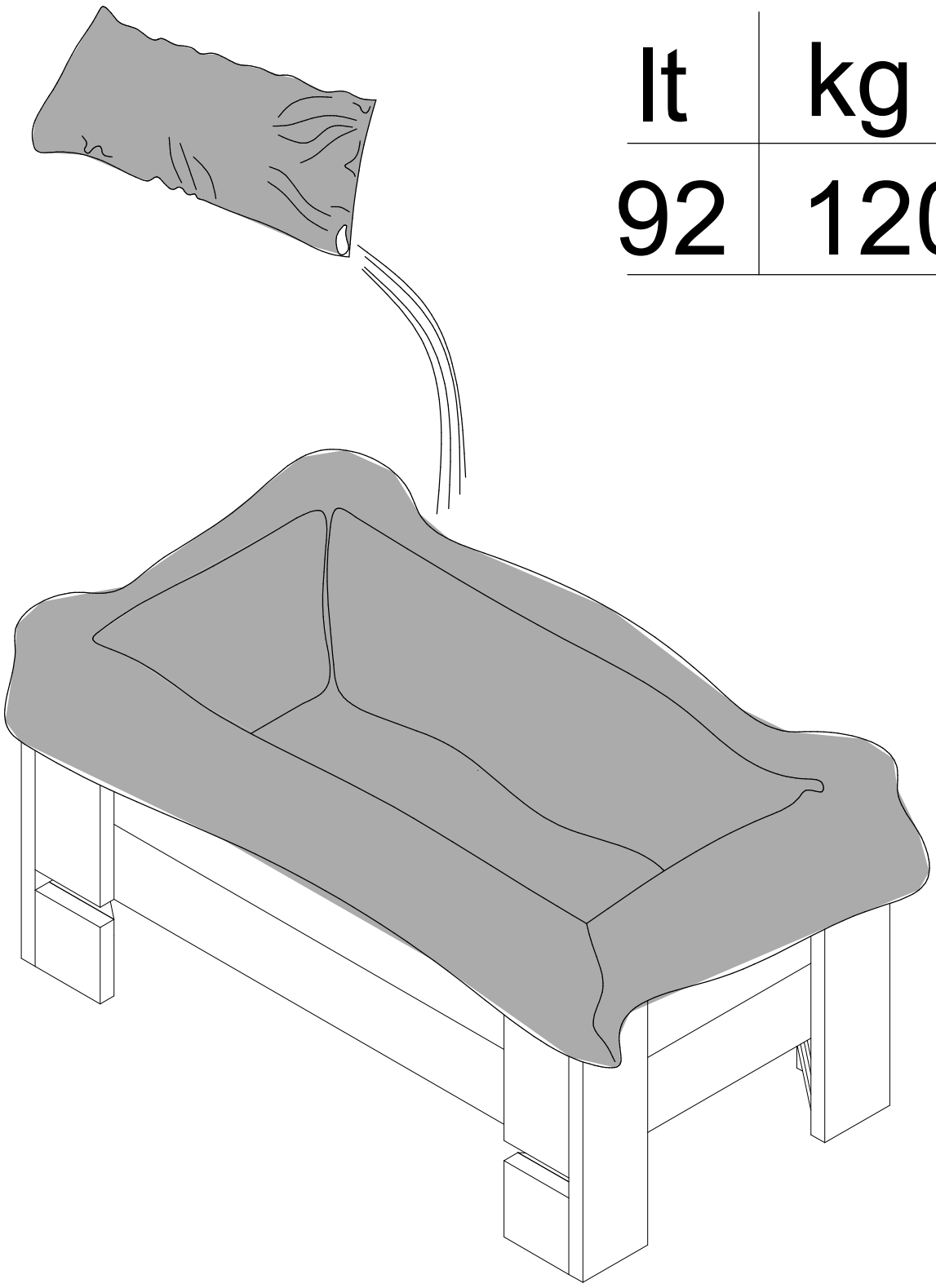

4

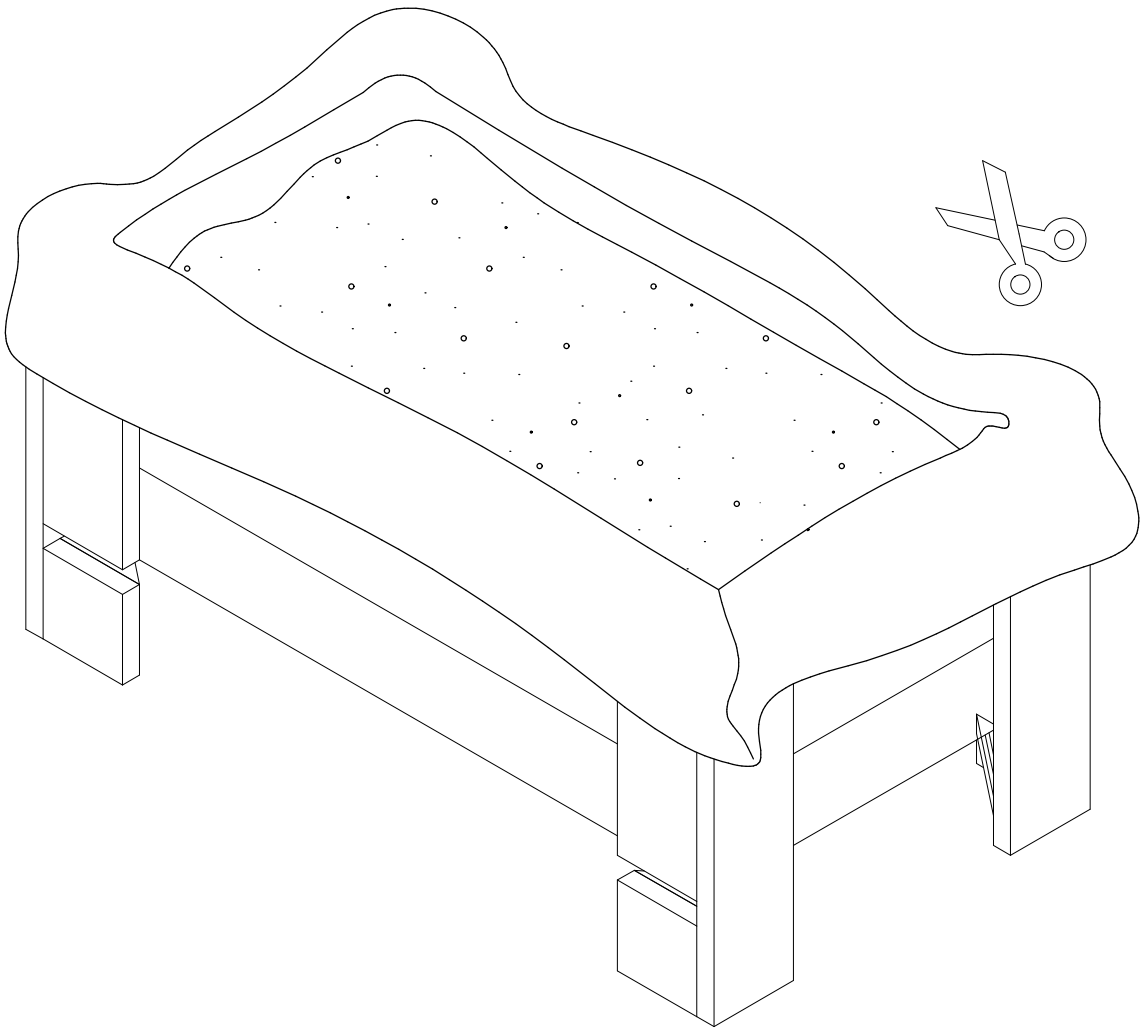

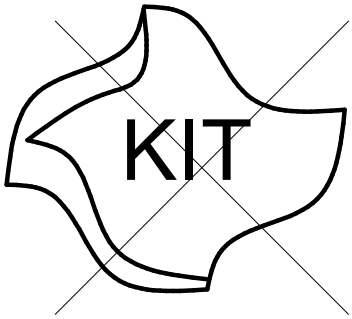




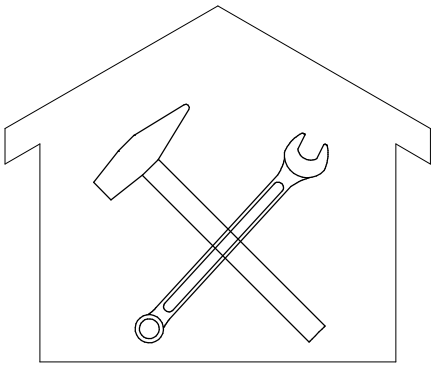

2xKIT + 2xA + 6xB




KIT

Ø 28 mm

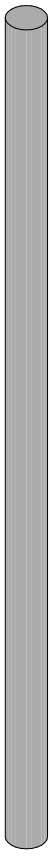

A

Ø 6x20 mm

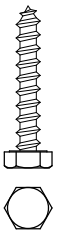

B

1

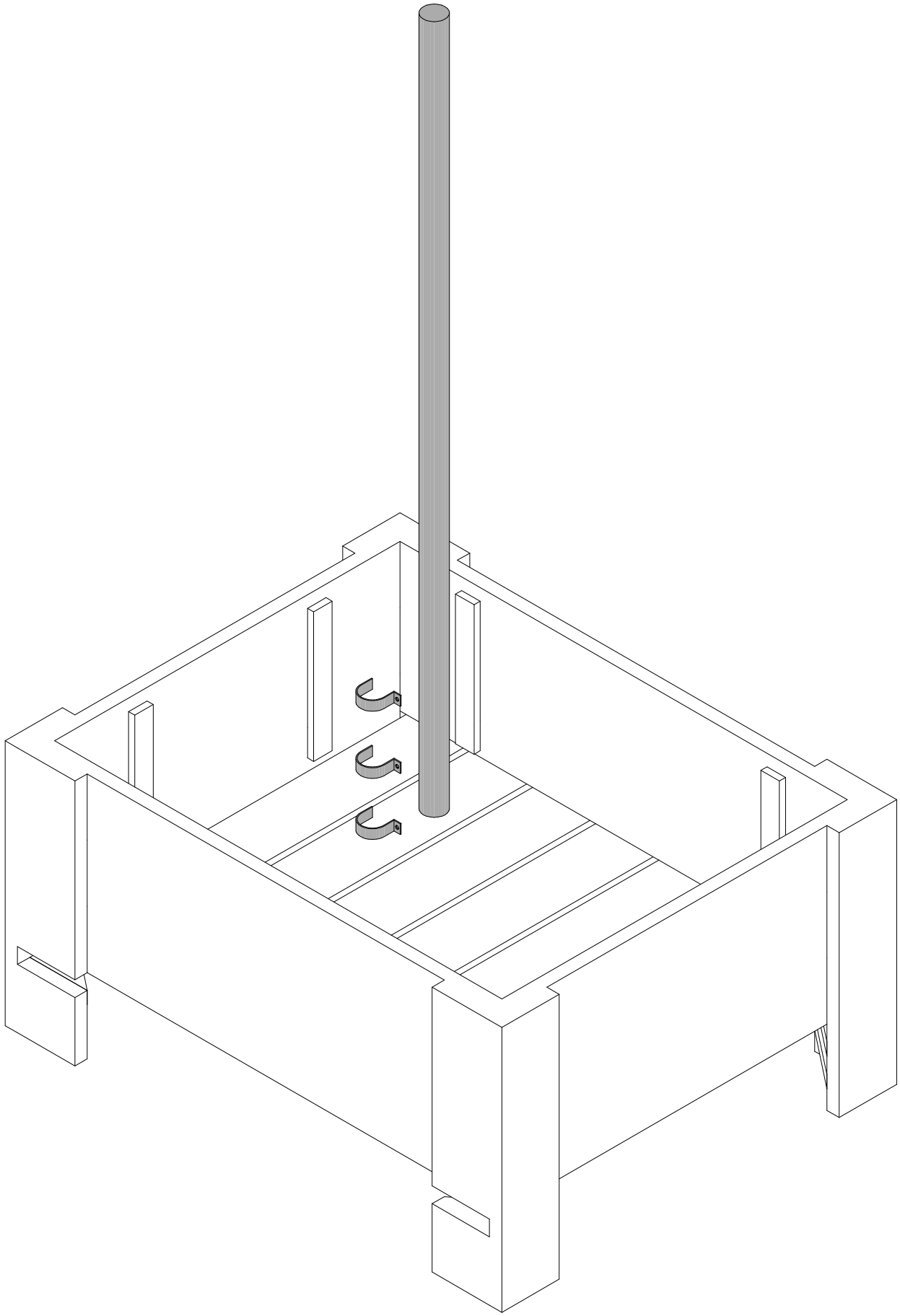

2

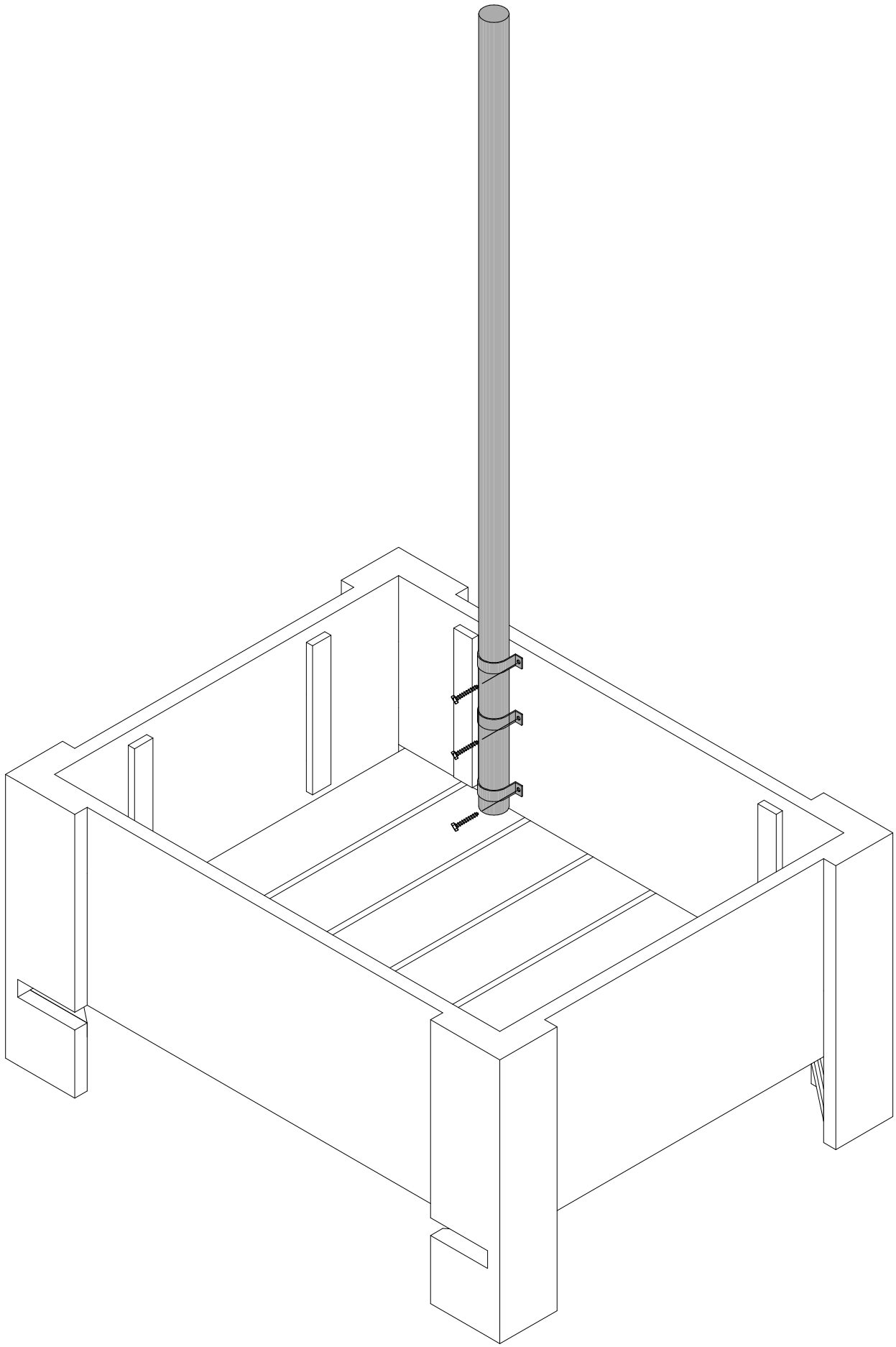

3

